ALIMENTAÇÃO VEM TRAFO DE 500kVA
ACOPLADO AO CUBICULO BLINDADO
VER DESENHOS ELÉTRICA FL 01 — UNICA E
POSTO PRIMARIO CONVENCIONAL CONJ. BLINDADOS (BEGHIM)
E FOLHAS 1/3 A 3/3 DESENHOS BEGHIM POSTO PRIMARIO CONJ. BLINDADOS.

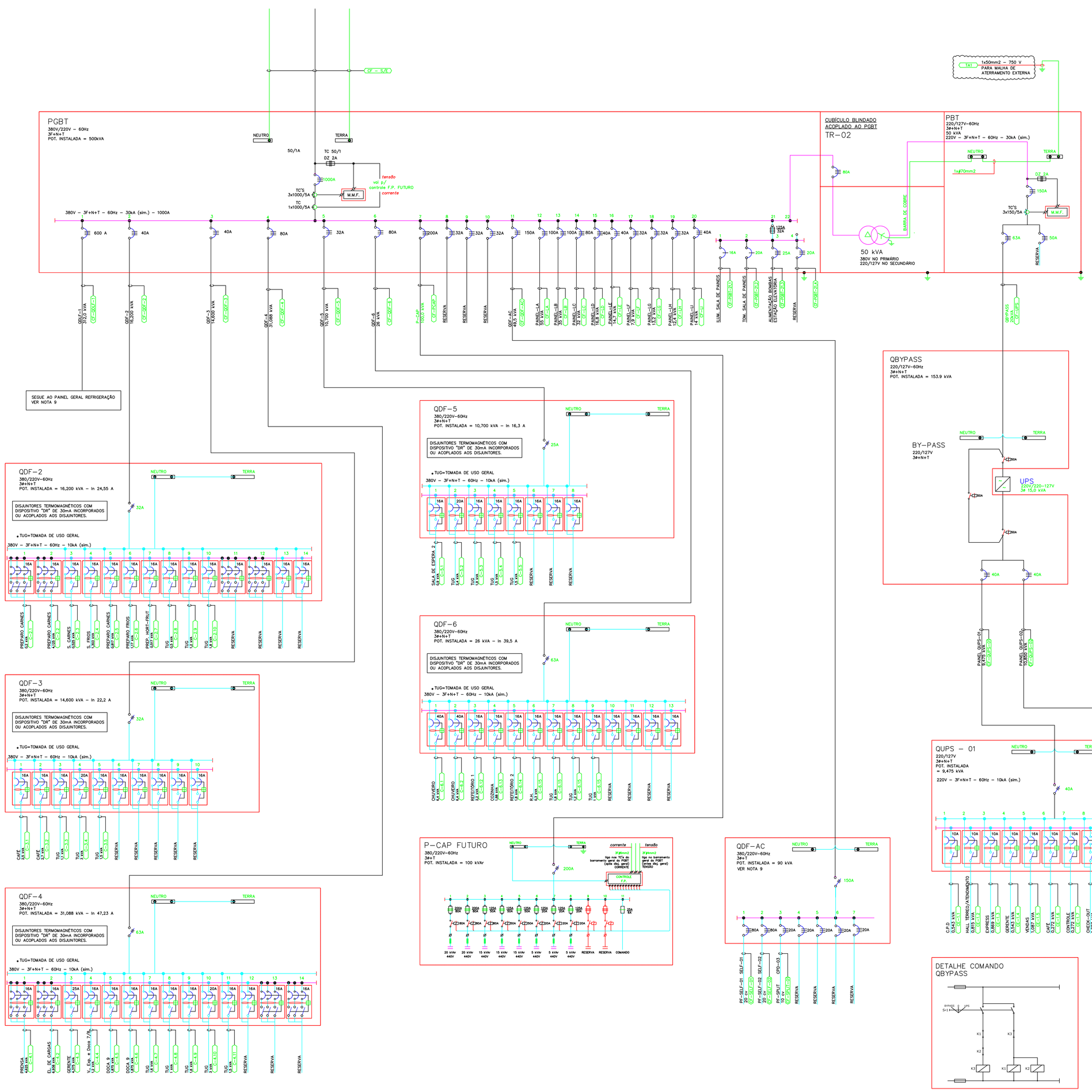

LISTA DE CABOS DE FORÇA – ALIMENTADORES

ORIGEM: PGBT — TENSÃO: 380/220V–60Hz — CONDUTOR CLASSE: 0,6/1kV PVC 70°C

CÓDIGO DO CABO	DESTINO	SEÇÃO DO CONDUTOR FASE (mm2)	SEÇÃO DO CONDUTOR NEUTRO (mm2)	SEÇÃO DO CONDUTOR TERRA (mm2)	DIÂMETRO ELETRODUTO (ø)	DIST. (m.)
CF–QF1	PAINEL QDLF1	3x(3x@240)	1x@240	1x@120	CANALETA PISO	–
CF–QDF2	PAINEL QDF2	3x(1x@10)	1x@10	1x@10	ELETRODUTO 1 1/2" *	90
CF–QDF3	PAINEL QDF3	3x(1x@10)	1x@10	1x@10	ELETRODUTO 1 1/2" *	40
CF–QDF4	PAINEL QDF4	3x(1x@25)	1x@25	1x@16	ELETRODUTO 2" *	130
CF–QDF5	PAINEL QDF5	3x(1x@6)	1x@6	1x@6	ELETRODUTO 1" *	85
CF–QDF6	PAINEL QDF6	3x(1x@25)	1x@25	1x@16	ELETRODUTO 2" *	120
CF–PCAP	PAINEL P–CAP	3x(1x@120)	1x@120	1x@70	" *	–
RESERVA	———	–	–	–	–	–
RESERVA	———	–	–	–	–	–
RESERVA	———	–	–	–	–	–
CF–QDF–AC	PAINEL QDF–AC	3x(1x@70)	1x@70	1x@35	ELETRODUTO 4" *	80
CF–LA	PAINEL LA	3x(1x@35)	1x@35	1x@25	ELETRODUTO 2" *	150
CF–LB	PAINEL LB	3x(1x@35)	1x@35	1x@25	ELETRODUTO 2" *	75
CF–LC	PAINEL LC	3x(1x@25)	1x@25	1x@16	ELETRODUTO 2" *	160
CF–LD	PAINEL LD	3x(1x@16)	1x@16	1x@16	ELETRODUTO 2" *	220
CF–LE	PAINEL LE	3x(1x@10)	1x@10	1x@10	ELETRODUTO 1 1/2" *	140
CF–LF	PAINEL LF	3x(1x@10)	1x@10	1x@10	ELETRODUTO 1 1/2" *	35
CF–LG	PAINEL LG	3x(1x@10)	1x@10	1x@10	ELETRODUTO 1 1/2" *	120
CF–LH	PAINEL LH	3x(1x@10)	1x@10	1x@10	ELETRODUTO 1 1/2" *	40
CF–LI	PAINEL LI	3x(1x@10)	1x@10	1x@10	ELETRODUTO 1 1/2" *	130
CF–PGBT–21,1	BANCO DE BATERIAS	3x(1x@2,5)	1x@2,5	1x@2,5	"	–
CF–PGBT–22,2	TRANSF. SALA PAINÉIS	3x(1x@4)	1x@4	1x@4	–	–
CF–PGBT–23,3	BANC. CAPACITORES	3x(1x@6)	1x@6	1x@6	TUBO PEAD 3"	–
CF–PGBT–24,4	———	–	–	–	–	–

ORIGEM: QBYPASS — TENSÃO: 220/127V–60Hz — CONDUTOR CLASSE: 0,6/1kV PVC 70°C

CÓDIGO DO CABO	DESTINO	SEÇÃO DO CONDUTOR FASE (mm2)	SEÇÃO DO CONDUTOR NEUTRO (mm2)	SEÇÃO DO CONDUTOR TERRA (mm2)	DIÂMETRO ELETRODUTO (ø)	DIST. (m.)
CF–QUPS–1	PAINEL QUPS–01	1x@16	1x@16	1x@16	ELETRODUTO 2" *	130
CF–QUPS–2	PAINEL QUPS–02	1x@16	1x@16	1x@16	ELETRODUTO 2" *	80
RESERVA	–	–	–	–	–	–

ORIGEM: QDF–4 — TENSÃO: 380/220V–60Hz — CONDUTOR CLASSE: 0,45/0,75kV PVC 70°C

CÓDIGO DO CABO	DESTINO	SEÇÃO DO CONDUTOR FASE (mm2)	SEÇÃO DO CONDUTOR NEUTRO (mm2)	SEÇÃO DO CONDUTOR TERRA (mm2)	DIÂMETRO ELETRODUTO (ø)	DIST. (m.)
C – 4.1	PRENSA	1x@4	1x@4	1x@4	ELETR.FLEXÍVEL ø32/4"	–
C – 4.2	E. CARNES	1x@4	1x@4	1x@4	ELETR.FLEXÍVEL ø32/4"	–
C – 4.3	GERENTE	1x@4	1x@4	1x@4	ELETR.FLEXÍVEL ø32/4"	–
C – 4.4	V. E. DOCAS	1x@4	1x@4	1x@4	ELETR.FLEXÍVEL ø32/4"	–
C – 4.5	DOCA 9	1x@4	1x@4	1x@4	ELETR.FLEXÍVEL ø32/4"	–
C – 4.6	DOCA 9	1x@4	1x@4	1x@4	ELETR.FLEXÍVEL ø32/4"	–
C – 4.7	TUG	1x@4	1x@4	1x@4	ELETR.FLEXÍVEL ø32/4"	–
C – 4.8	TUG	1x@4	1x@4	1x@4	ELETR.FLEXÍVEL ø32/4"	–
C – 4.9	TUG	1x@4	1x@4	1x@4	ELETR.FLEXÍVEL ø32/4"	–
C – 4.10	TUG	1x@4	1x@4	1x@4	ELETR.FLEXÍVEL ø32/4"	–
C – 4.11	TUG	1x@4	1x@4	1x@4	ELETR.FLEXÍVEL ø32/4"	–
RESERVA	–	–	–	–	–	–
RESERVA	–	–	–	–	–	–
RESERVA	–	–	–	–	–	–

ORIGEM: QDF–5 — TENSÃO: 380/220V–60Hz — CONDUTOR CLASSE: 0,45/0,75kV PVC 70°C

CÓDIGO DO CABO	DESTINO	SEÇÃO DO CONDUTOR FASE (mm2)	SEÇÃO DO CONDUTOR NEUTRO (mm2)	SEÇÃO DO CONDUTOR TERRA (mm2)	DIÂMETRO ELETRODUTO (ø)	DIST. (m.)
C – 5.1	SALA E. 2	1x@4	1x@4	1x@4	ELETR.FLEXÍVEL ø32/4"	–
C – 5.2	TUG	1x@4	1x@4	1x@4	ELETR.FLEXÍVEL ø32/4"	–
C – 5.3	TUG	1x@4	1x@4	1x@4	ELETR.FLEXÍVEL ø32/4"	–
C – 5.4	TUG	1x@4	1x@4	1x@4	ELETR.FLEXÍVEL ø32/4"	–
RESERVA	–	–	–	–	–	–
RESERVA	–	–	–	–	–	–
RESERVA	–	–	–	–	–	–
RESERVA	–	–	–	–	–	–

ORIGEM: QDF–AHU–AC — TENSÃO: 380V–60Hz — CONDUTOR CLASSE: 0,6/1kV PVC 70°C

CÓDIGO DO CABO	DESTINO	SEÇÃO DO CONDUTOR FASE (mm2)	SEÇÃO DO CONDUTOR NEUTRO (mm2)	SEÇÃO DO CONDUTOR TERRA (mm2)	DIÂMETRO ELETRODUTO (ø)	DIST. (m.)
CF–SELF–01	SELF–01	3x@10	–	1x@10	ELETRODUTO 1 1/2" *	
CF–SELF–02	SELF–02	3x@10	–	1x@10	ELETRODUTO 1 1/2" *	
CF–SPLIT–01	SPLIT–01	2x@6	–	1x@6	ELETRODUTO 1" *	
RESERVA	–	–	–	–	–	
RESERVA	–	–	–	–	–	
RESERVA	–	–	–	–	–	
RESERVA	–	–	–	–	–	

ORIGEM: TRAFO B.T — TENSÃO: 380/220V–60Hz — CONDUTOR CLASSE: 0,6/1kV BARRAMENTO DE COBRE

CÓDIGO DO CABO	DESTINO	SEÇÃO DO CONDUTOR FASE (mm2)	SEÇÃO DO CONDUTOR NEUTRO (mm2)	SEÇÃO DO CONDUTOR TERRA (mm2)	DIÂMETRO ELETRODUTO (ø)	DIST. (m.)
CF–S/E	PGBT	3x(4x@185)	4x@185	2x@185	6x#100	

ORIGEM: TR–02 — TENSÃO: PRIMÁRIO 380/220V/3Ø–60Hz — SECUNDÁRIO 220/127V/3Ø–60Hz

CÓDIGO DO CABO	DESTINO	SEÇÃO DO CONDUTOR FASE (mm2)	SEÇÃO DO CONDUTOR NEUTRO (mm2)	SEÇÃO DO CONDUTOR TERRA (mm2)	DIÂMETRO ELETRODUTO (ø)	DIST. (m.)
	PBT	BARRAMENTO DE COBRE In = 150A			–	–

ORIGEM: PBT — TENSÃO: 220/127V/3Ø–60Hz — CONDUTOR CLASSE: 0,6/1kV PVC 70°C

CÓDIGO DO CABO	DESTINO	SEÇÃO DO CONDUTOR FASE (mm2)	SEÇÃO DO CONDUTOR NEUTRO (mm2)	SEÇÃO DO CONDUTOR TERRA (mm2)	DIÂMETRO ELETRODUTO (ø)	DIST. (m.)
CF–UPS	QBYPASS	1x(2x@25)	1x@25	1x@25	ELETROC.+2"	

ORIGEM: QDF–2 — TENSÃO: 380/220V–60Hz — CONDUTOR CLASSE: 0,45/0,75kV PVC 70°C

CÓDIGO DO CABO	DESTINO	SEÇÃO DO CONDUTOR FASE (mm2)	SEÇÃO DO CONDUTOR NEUTRO (mm2)	SEÇÃO DO CONDUTOR TERRA (mm2)	DIÂMETRO ELETRODUTO (ø)	DIST. (m.)
C – 2.1	P. CARNES	1x@4	1x@4	1x@4	ELETR.FLEXÍVEL ø32/4"	–
C – 2.2	P. CARNES	1x@4	1x@4	1x@4	ELETR.FLEXÍVEL ø32/4"	–
C – 2.3	S. CARNES	1x@4	1x@4	1x@4	ELETR.FLEXÍVEL ø32/4"	–
C – 2.4	S. FRIOS	1x@4	1x@4	1x@4	ELETR.FLEXÍVEL ø32/4"	–
C – 2.5	P. CARNES	1x@4	1x@4	1x@4	ELETR.FLEXÍVEL ø32/4"	–
C – 2.6	P. FRIOS	1x@4	1x@4	1x@4	ELETR.FLEXÍVEL ø32/4"	–
C – 2.7	P. H.–FRU.	1x@4	1x@4	1x@4	ELETR.FLEXÍVEL ø32/4"	–
C – 2.8	TUG	1x@4	1x@4	1x@4	ELETR.FLEXÍVEL ø32/4"	–
C – 2.9	TUG	1x@4	1x@4	1x@4	ELETR.FLEXÍVEL ø32/4"	–
C – 2.10	TUG	1x@4	1x@4	1x@4	ELETR.FLEXÍVEL ø32/4"	–
RESERVA	–	–	–	–	–	–
RESERVA	–	–	–	–	–	–
RESERVA	–	–	–	–	–	–
RESERVA	–	–	–	–	–	–

ORIGEM: QDF–3 — TENSÃO: 380/220V–60Hz — CONDUTOR CLASSE: 0,45/0,75kV PVC 70°C

CÓDIGO DO CABO	DESTINO	SEÇÃO DO CONDUTOR FASE (mm2)	SEÇÃO DO CONDUTOR NEUTRO (mm2)	SEÇÃO DO CONDUTOR TERRA (mm2)	DIÂMETRO ELETRODUTO (ø)	DIST. (m.)
C – 3.1	CAFÉ	1x@4	1x@4	1x@4	ELETR.FLEXÍVEL ø32/4"	–
C – 3.2	CAFÉ	1x@4	1x@4	1x@4	ELETR.FLEXÍVEL ø32/4"	–
C – 3.3	TUG	1x@4	1x@4	1x@4	ELETR.FLEXÍVEL ø32/4"	–
C – 3.4	TUG	1x@4	1x@4	1x@4	ELETR.FLEXÍVEL ø32/4"	–
C – 3.5	TUG	1x@4	1x@4	1x@4	ELETR.FLEXÍVEL ø32/4"	–
RESERVA	–	–	–	–	–	–
RESERVA	–	–	–	–	–	–
RESERVA	–	–	–	–	–	–
RESERVA	–	–	–	–	–	–
RESERVA	–	–	–	–	–	–

ORIGEM: QDF–6 — TENSÃO: 380/220V–60Hz — CONDUTOR CLASSE: 0,45/0,75kV PVC 70°C

CÓDIGO DO CABO	DESTINO	SEÇÃO DO CONDUTOR FASE (mm2)	SEÇÃO DO CONDUTOR NEUTRO (mm2)	SEÇÃO DO CONDUTOR TERRA (mm2)	DIÂMETRO ELETRODUTO (ø)	DIST. (m.)
C – 6.1	CHIVERO	1x@10	1x@10	1x@10	ELETR.FLEXÍVEL ø32/4"	
C – 6.2	CHIVERO	1x@10	1x@10	1x@10	ELETR.FLEXÍVEL ø32/4"	
C – 6.3	CHIVERO	1x@10	1x@10	1x@10	ELETR.FLEXÍVEL ø32/4"	
C – 6.4	CHIVERO	1x@10	1x@10	1x@10	ELETR.FLEXÍVEL ø32/4"	
C – 6.5	CHIVERO	1x@10	1x@10	1x@10	ELETR.FLEXÍVEL ø32/4"	
C – 6.6	CHIVERO	1x@10	1x@10	1x@10	ELETR.FLEXÍVEL ø32/4"	
C – 6.7	CHIVERO	1x@10	1x@10	1x@10	ELETR.FLEXÍVEL ø32/4"	
C – 6.8	CHIVERO	1x@10	1x@10	1x@10	ELETR.FLEXÍVEL ø32/4"	
C – 6.9	CHIVERO	1x@10	1x@10	1x@10	ELETR.FLEXÍVEL ø32/4"	
C – 6.10	CHIVERO	1x@10	1x@10	1x@10	ELETR.FLEXÍVEL ø32/4"	
C – 6.11	CHIVERO	1x@10	1x@10	1x@10	ELETR.FLEXÍVEL ø32/4"	
C – 6.12	REFEIT. 1	1x@4	1x@4	1x@4	ELETR.FLEXÍVEL ø32/4"	
C – 6.13	COZINHA	1x@4	1x@4	1x@4	ELETR.FLEXÍVEL ø32/4"	
C – 6.14	REFEIT. 2	1x@4	1x@4	1x@4	ELETR.FLEXÍVEL ø32/4"	
C – 6.15	R.H.	1x@4	1x@4	1x@4	ELETR.FLEXÍVEL ø32/4"	
C – 6.16	TUG	1x@4	1x@4	1x@4	ELETR.FLEXÍVEL ø32/4"	
C – 6.17	TUG	1x@4	1x@4	1x@4	ELETR.FLEXÍVEL ø32/4"	
C – 6.18	TUG	1x@4	1x@4	1x@4	ELETR.FLEXÍVEL ø32/4"	
RESERVA	–	–	–	–	–	–
RESERVA	–	–	–	–	–	–
RESERVA	–	–	–	–	–	–
RESERVA	–	–	–	–	–	–

NOTAS

1 – A PARTIR DO LEITO OU ELETROCALHA ATÉ A CARGA, A SEÇÃO DO CONDUTOR DE TERRA DEVERÁ SER CONFORME A INDICADA NO CIRCUITO CORRESPONDENTE DA LISTA DE CABOS.

2 – PARA OS DEMAIS PAINÉIS, LEVAR O TERRA DE CADA CIRCUITO DESDE O PAINEL ALIMENTADOR CORRESPONDENTE.

3 – DISTÂNCIA MÁXIMA ESTIMADA PARA O CABO. VERIFICAR COMPRIMENTO NECESSÁRIO NO LOCAL, ANTES DA COMPRA.

4 – A CORREÇÃO DO FATOR DE POTÊNCIA MOTORES DOS SELF E SPLIT'S DEVERÁ SER INDIVIDUAL E SER FORNECIDA INCORPORADA AO EQUIPAMENTO PELO FABRICANTE. VER ESPECIFICAÇÃO TÉCNICA DO PROJETO DE AR CONDICIONADO.

5 – INTERLIGAR O CONDUTOR TERRA DO CIRCUITO À MALHA DO PARA–RAIOS EXISTENTE.

6 – O FORNECEDOR DO EQUIPAMENTO DE AR CONDICIONADO DEVE FORNECER UM TRANSFORMADOR 100/ADOR MONOFÁSICO P220V/5220V COM CAPACIDADE ADEQUADA PARA CADA EQUIPAMENTO. VER ESPECIFICAÇÕES TÉCNICAS DO PROJETO DE AR CONDICIONADO.

7 – OS PAINÉIS PGBT E PBT SERÃO INSTALADOS NA SALA DE PAINÉIS PISO TÉRREO.

8 – O PAINEL PCAP SERÁ INSTALAÇÃO FUTURA NA SALA DE PAINÉIS PISO TÉRREO.

9 – OS PAINÉIS DE FORÇA E COMANDO DOS EQUIPAMENTOS DE REFRIGERAÇÃO E AR CONDICIONADO, BEM COMO A INFRA–ESTRUTURA E FIAÇÃO NECESSÁRIAS PARA INTERLIGAÇÃO DESTES EQUIPAMENTOS E PAINÉIS ENTRE SI, SERÃO A CARGO DA INSTALADORA DA REFRIGERAÇÃO E AR CONDICIONADO.

LEGENDA

- CHAVE SECCIONADORA DE ABERTURA EM CARGA
- CHAVE SECCIONADORA DE ABERTURA EM CARGA COM DISPOSITIVO DE ATERRAMENTO
- TRANSFORMADOR TRIFÁSICO À SÉCO
- DISJUNTOR FIXO EM CAIXA MOLDADA 600V SALVO INDICAÇÃO EM CONTRÁRIO
- CONJUNTO BASE E FUSÍVEL NH
- CONJUNTO BASE E FUSÍVEL DZ
- DISJUNTORES TERMOMAGNÉTICOS COM DISPOSITIVO "DR" INCORPORADOS OU ACOPLADOS AOS DISJUNTORES
- TRANSFORMADOR DE CORRENTE PARA MEDIÇÃO/PROTEÇÃO
- MEDIDOR MULTIFUNÇÃO: V, A, kW, COS-ϕ
- INTERLIGAÇÃO COM SISTEMA DE ATERRAMENTO DA SUBESTAÇÃO
- RELÉ DE FALTA A TERRA
- CONTROLADOR DE FATOR DE POTÊNCIA MICROPROCESSADO
- CONTATOR DE POTÊNCIA TRIPOLAR
- CAPACITOR DE POTÊNCIA TRIFÁSICO
- RELÉ DE TEMPERATURA

DOCUMENTOS DE REFERÊNCIA

EMPRESA	NÚMERO	TÍTULO

APROVAÇÃO

LUXY ENGENHARIA LTDA.
R. Merida, 33 – 1º Andar
Jd. América – SJC – SP
CEP 12235-400
Fone: (12) 3933.9054

- ☐ – Aprovado sem comentários
- ☐ – Aprovado com comentários
- ☐ – Rejeitado por insuficiência
- ☐ – Autorizado para início de fabricação
- ☐ – Enviar para nova verificação
- ☐ – Enviar projeto certificado

Data da análise _____/_____/_____

Carimbo e assinatura do cliente

PLANTA CHAVE

REVISÃO	ALTERAÇÕES	DATA	DESENHO	PROJETO
00	EMISSÃO INICIAL	26/07/07	CAMPOS	XIMENEZ

LUXY Engenharia
LUXY ENGENHARIA LTDA.
Ruas Merida, 33 - 1º Andar - Jd. América
São José dos Campos - SP - CEP 12235-400
Fone: (12) 3933.9054 - e-mail: projetos@luxy.com.br
www.luxy.com.br

CLIENTE: CLIENTE

LOCAL: SÃO JOSÉ DOS CAMPOS - SP — OBRA: CLIENTE

TÍTULO: DIAGRAMA UNIFILAR GERAL DE B.T.

ESCALA:			
S/E	DESENHO	CAMPOS	JUL/07
	PROJETO	XIMENEZ	JUL/07
	APROVADO	XIMENEZ	JUL/07

DESENHO: L X O X X 0 7 1 1 0 1 — ARQUIVO: LX-0XX-07-11-01.DWG — PLOTAGEM: 1 = 100

FORMATO A0